平成１９年度　第４０回九州中学校バレーボール競技大会　　決勝トーナメント　　【 女子の部 】
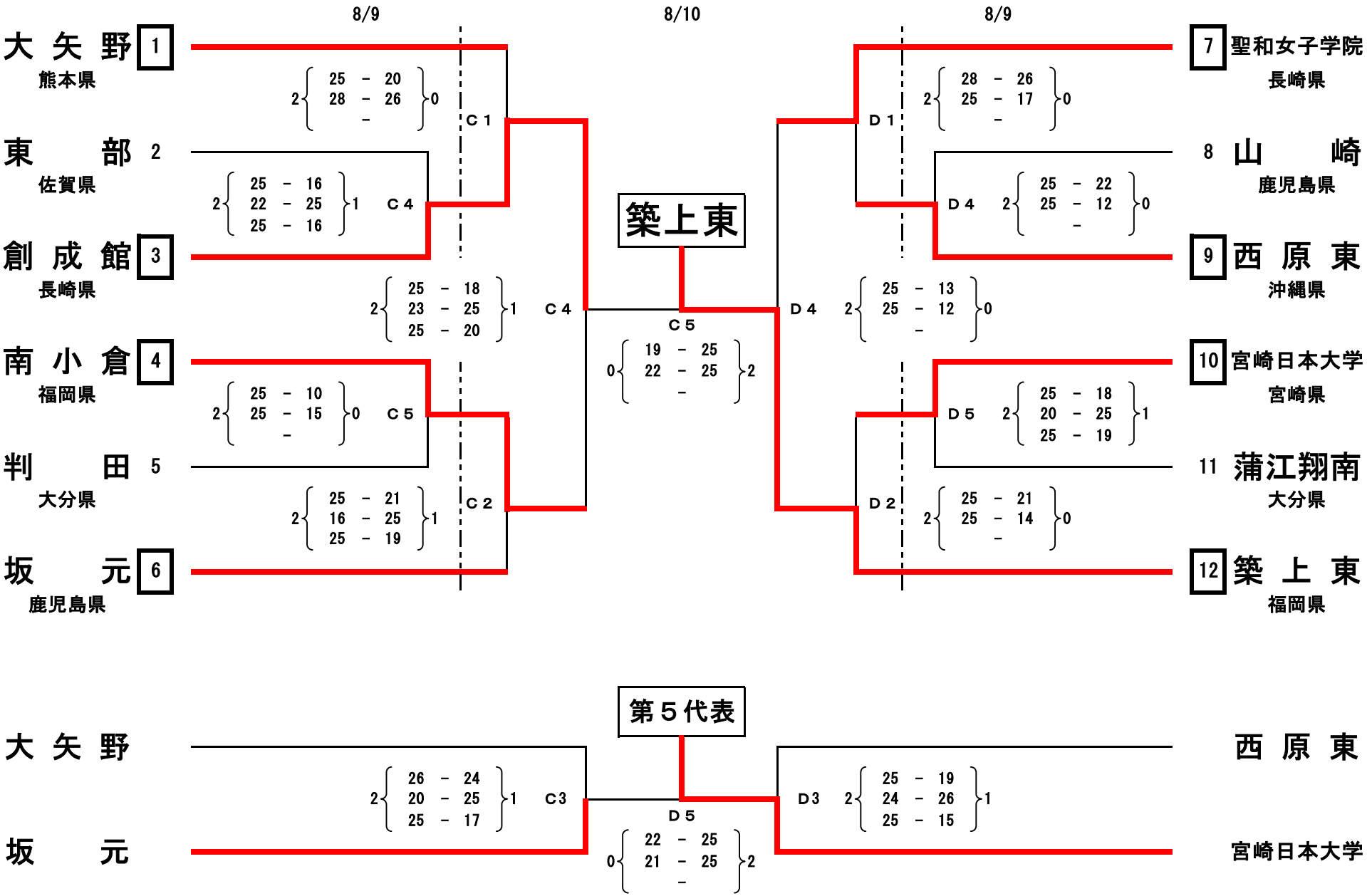
（　北九州市立総合体育館　）